ՏԵՍՔ Ա Մ1:40

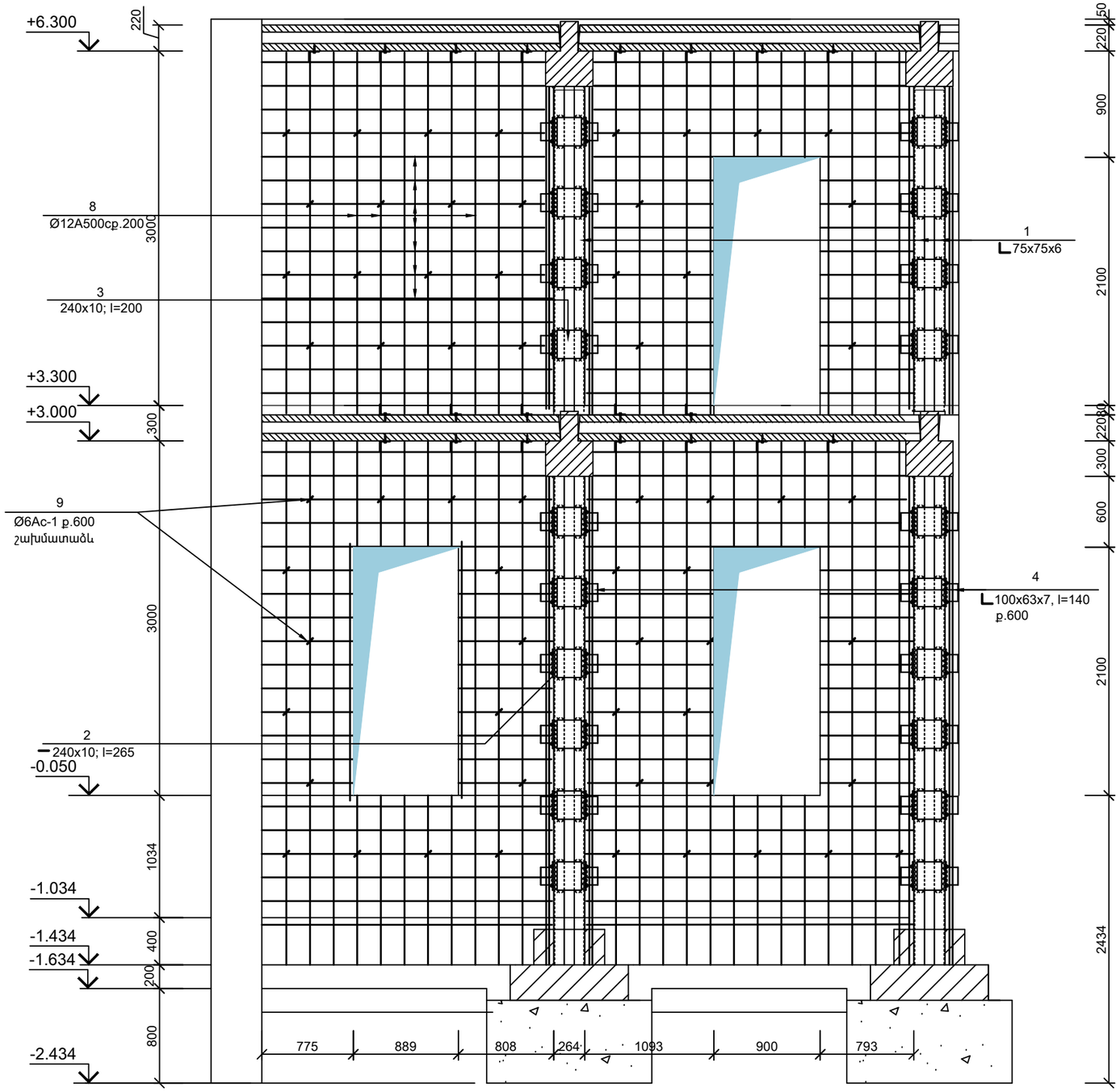

ԴԻԱՖՐԱԳՄԱՅԻ ՄԻԱՑՄԱՆ ՀԱՆԳՈՒՅՑ
ՊԱՐԶՈՒՆԱԿԻՆ Մ 1:20

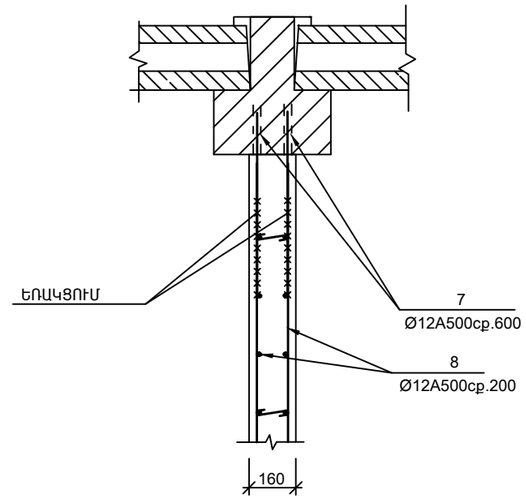

ԾԱՆՈԹՈՒԹՅՈՒՆ
ԳՈՅՈՒԹՅՈՒՆ ՈՒՆԵՑՈՂ ԿԵՏԱՅԻՆ ՀԻՄՔԻ ԽՈՐՈՒԹՅՈՒՆԸ ԵՎ ՉԱՓՍԵՐԸ ԿՃՇՏՎԵՆ ՏԵՂՈՒՄ ՇԻՆԱՐԱՐՈՒԹՅԱՆ ԺԱՄԱՆԱԿ, ՀԵՏԵՎԱԲԱՐ ԴԻԱՖՐԱԳՄԱՆԵՐԻ ԺԱՊԱՎԵՆԱՅԻՆ ՀԻՄՔԵՐԻ ԽՈՐՈՒԹՅՈՒՆԸ ՆՈՒՅՆՊԵՍ:

Տնօրեն	Մ.Հուսնյան		TGQ - 07 ԾԱՂԿԱՇԵՆԻ ՄԻՋՆԱԿԱՐԳ ԴՊՐՈՑԻ ՎԵՐԱԿԱՌՈՒՑՈՒՄ			
ՆԳՃ	Ստեփանյան					
Նախագծեց	Խաստյան		Ճարտարապետաշինարարական մաս	փուլ	թերթ	թերթեր
Ստուգեց	Մ.Հուսնյան			ԱՆ	ՃՇ-34	59
			ՏԵՍՔ Ա:	«ՄԱՌԱ ԵՎ ԴՈՒՍՏՐԵՐ» ՍՊԸ		